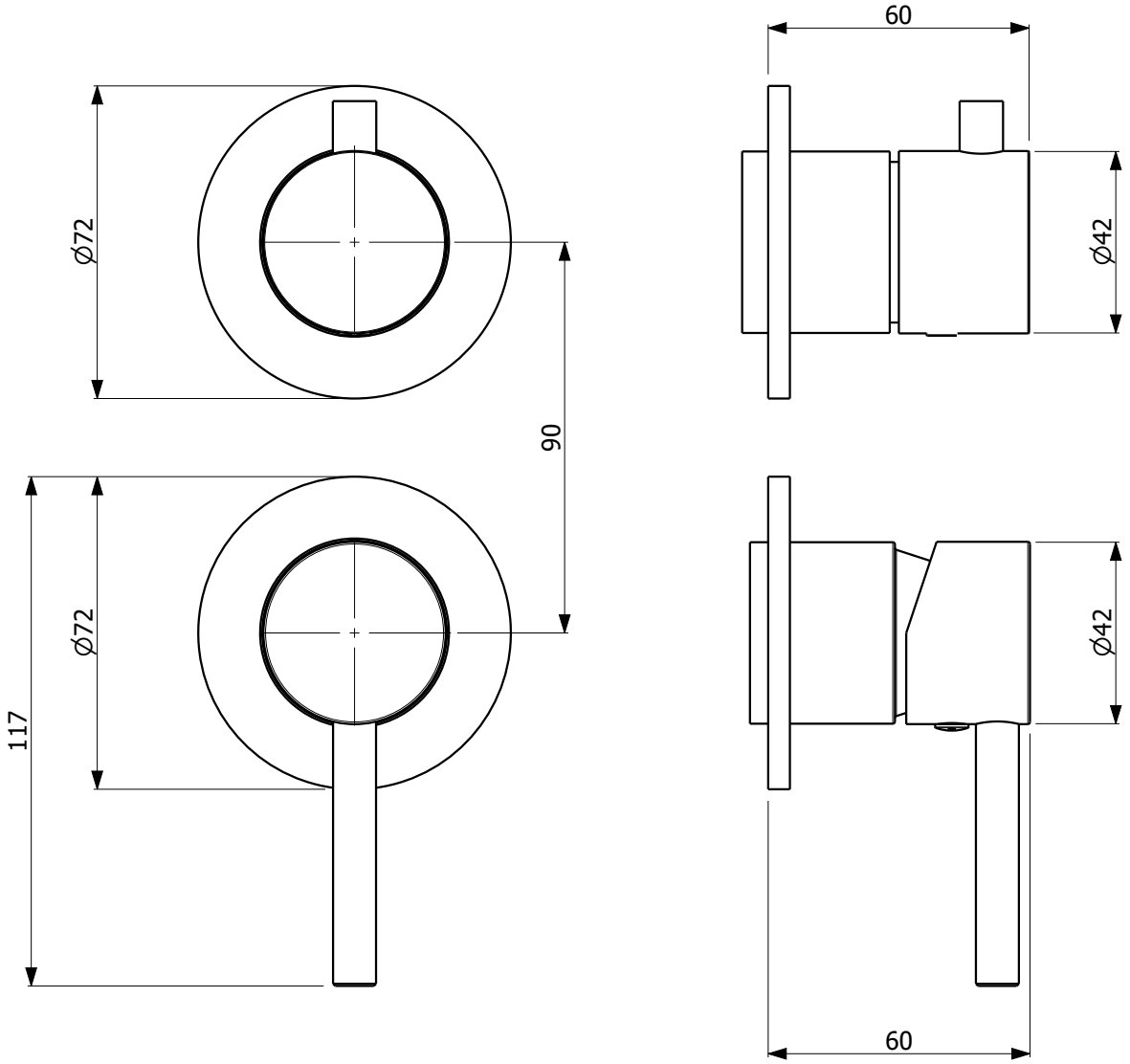

ARMANDO VICARIO
Armando Vicario & C. Srl
Via De Gasperi, 49 - 28024 Gozzano (NO) - Italy
Tel. +39 0322 93405, +39 0322 94386
Fax +39 0322 956451 www.vicarioarmando.com

DESCRIZIONE Trim esterno inc. doccia c/deviatore 4 vie new CYRCUS/MINI		SERIE - DATA MODIFICA:
CODICE 80 0703		
Rev. Ver.: 00.2	DATA: 17/06/21	TOLL. ± 5 mm

Tutti i diritti sono riservati. Nessuna parte del disegno puo' essere riprodotta o resa pubblica, senza l'autorizzazione scritta della Vicario Armando & C. Srl - Giugno 2021 copyright © Vicario Armando & C. Srl