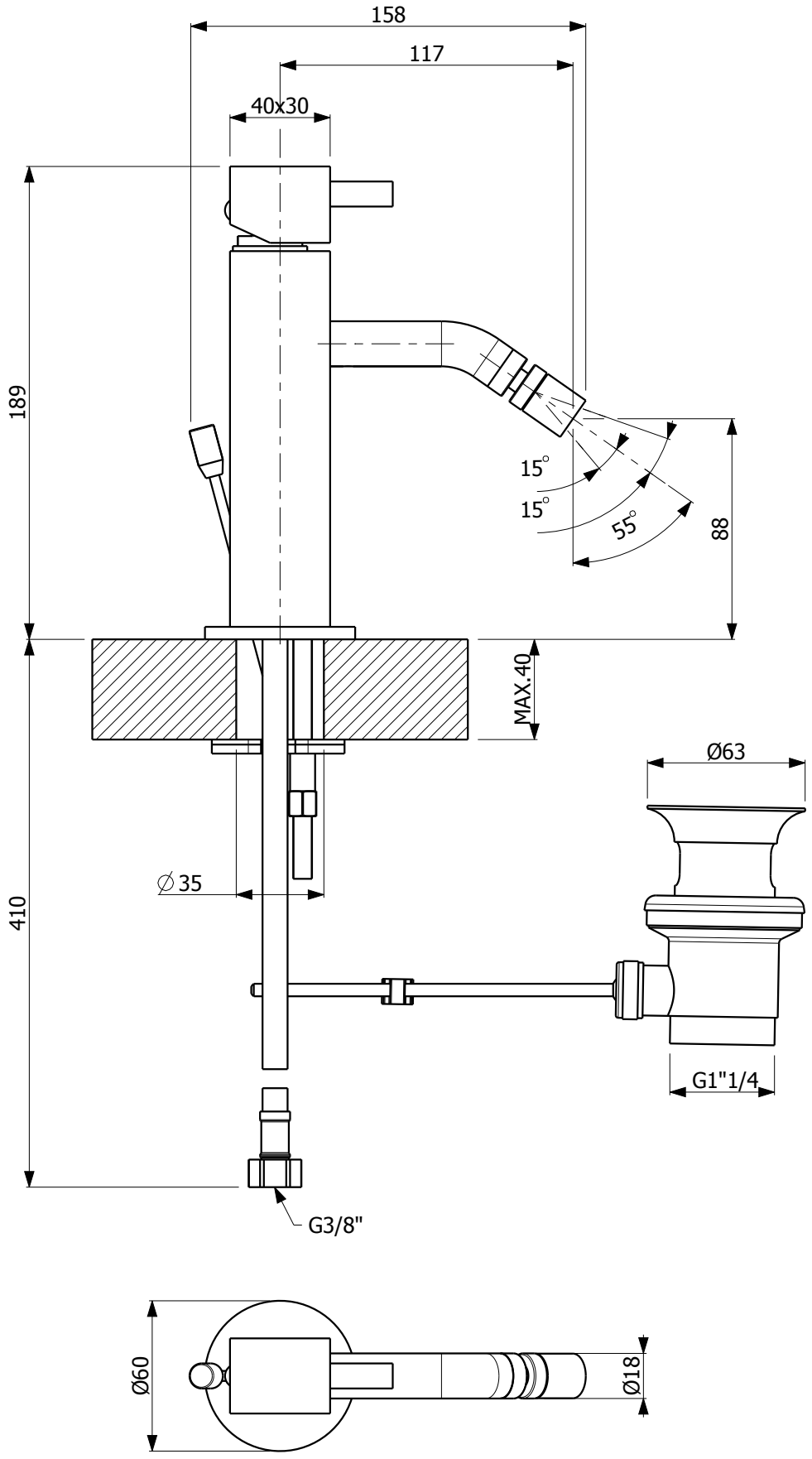

ARMANDO VICARIO	DESCRIZIONE Mix monoc. bidet con scarico NEW YORK		SERIE NEW YORK
			DATA MODIFICA: 15/05/19
	CODICE 60 0009		
Armando Vicario & C. Srl Via De Gasperi, 49 - 28024 Gozzano (NO) - Italy Tel. +39 0322 93405, +39 0322 94386 Fax +39 0322 956451 www.vicarioarmando.com	Rev. Ver.: 00.2	DATA: 17/05/13	TOLL. ±5 mm

Tutti i diritti sono riservati. Nessuna parte del disegno puo' essere riprodotta o resa pubblica, senza l'autorizzazione scritta della Vicario Armando & C. Srl - Maggio 2013 copyright © Vicario Armando & C. Srl