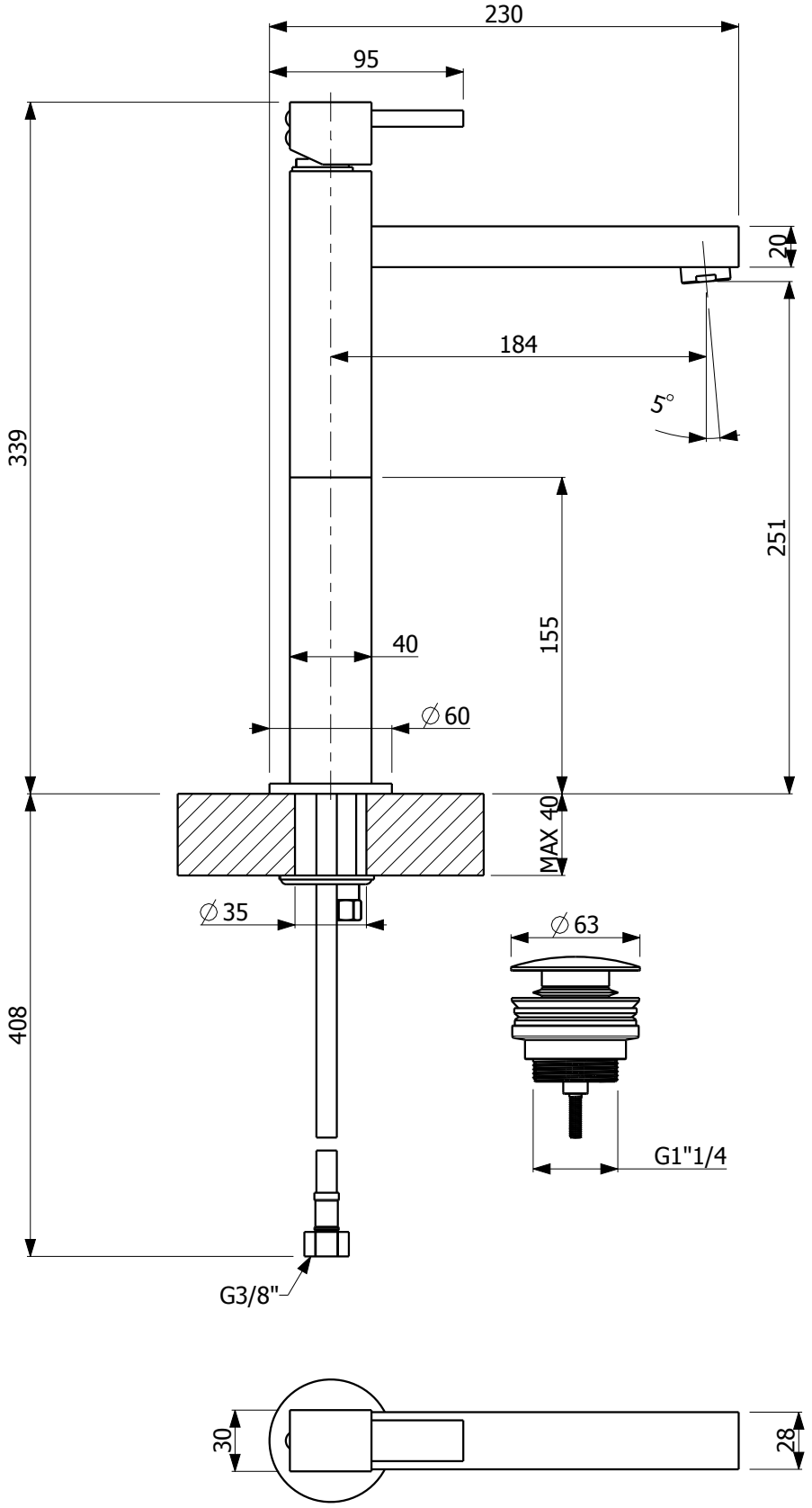

ARMANDO VICARIO

Armando Vicario & C. Srl
Via De Gasperi, 49 - 28024 Gozzano (NO) - Italy
Tel. +39 0322 93405, +39 0322 94386
Fax +39 0322 956451 www.vicarioarmando.com

DESCRIZIONE MiX monoc. lavabo Alto c/scarico push NEW YORK PLAZA		SERIE NY PLAZA DATA MODIFICA:
CODICE 50 0183		
Rev. Ver.: 00.1	DATA: 20/09/13	TOLL. ±5 mm

Tutti i diritti sono riservati. Nessuna parte del disegno puo' essere riprodotta o resa pubblica, senza l'autorizzazione scritta della Vicario Armando & C. Srl - Settembre 2013 copyright © Vicario Armando & C. Srl