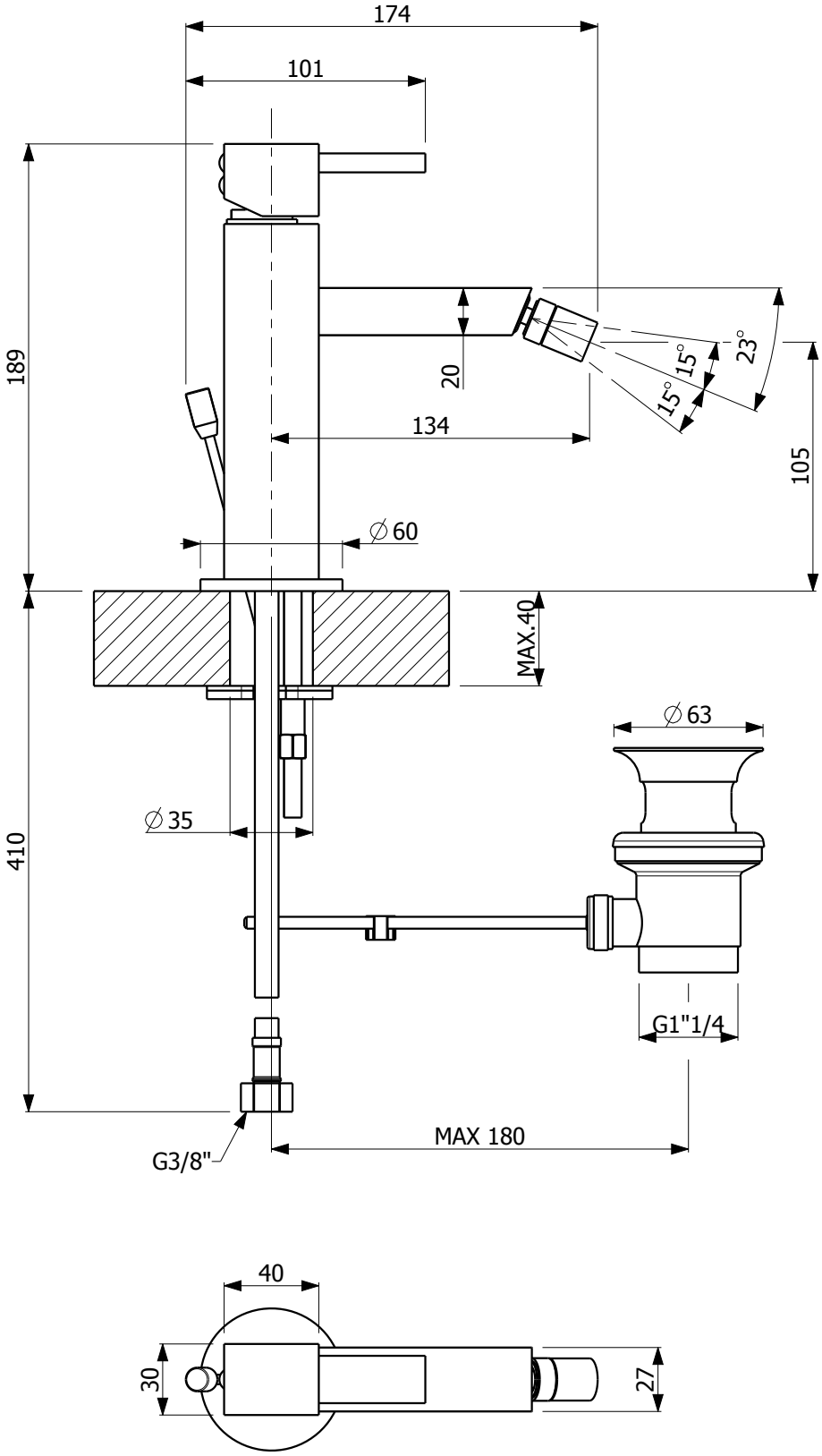

ARMANDO VICARIO Armando Vicario & C. Srl Via De Gasperi, 49 - 28024 Gozzano (NO) - Italy Tel. +39 0322 93405, +39 0322 94386 Fax +39 0322 956451 www.vicarioarmando.com	DESCRIZIONE Mix monoc. bidet con scarico NEW YORK PLAZA		SERIE NY PLAZA DATA MODIFICA: -
	CODICE 60 0040		
	Rev. Ver.: 00.1	DATA: 14/05/19	TOLL. ±5 mm

Tutti i diritti sono riservati. Nessuna parte del disegno puo' essere riprodotta o resa pubblica, senza l'autorizzazione scritta della Vicario Armando & C. Srl - Maggio 2019 copyright © Vicario Armando & C. Srl