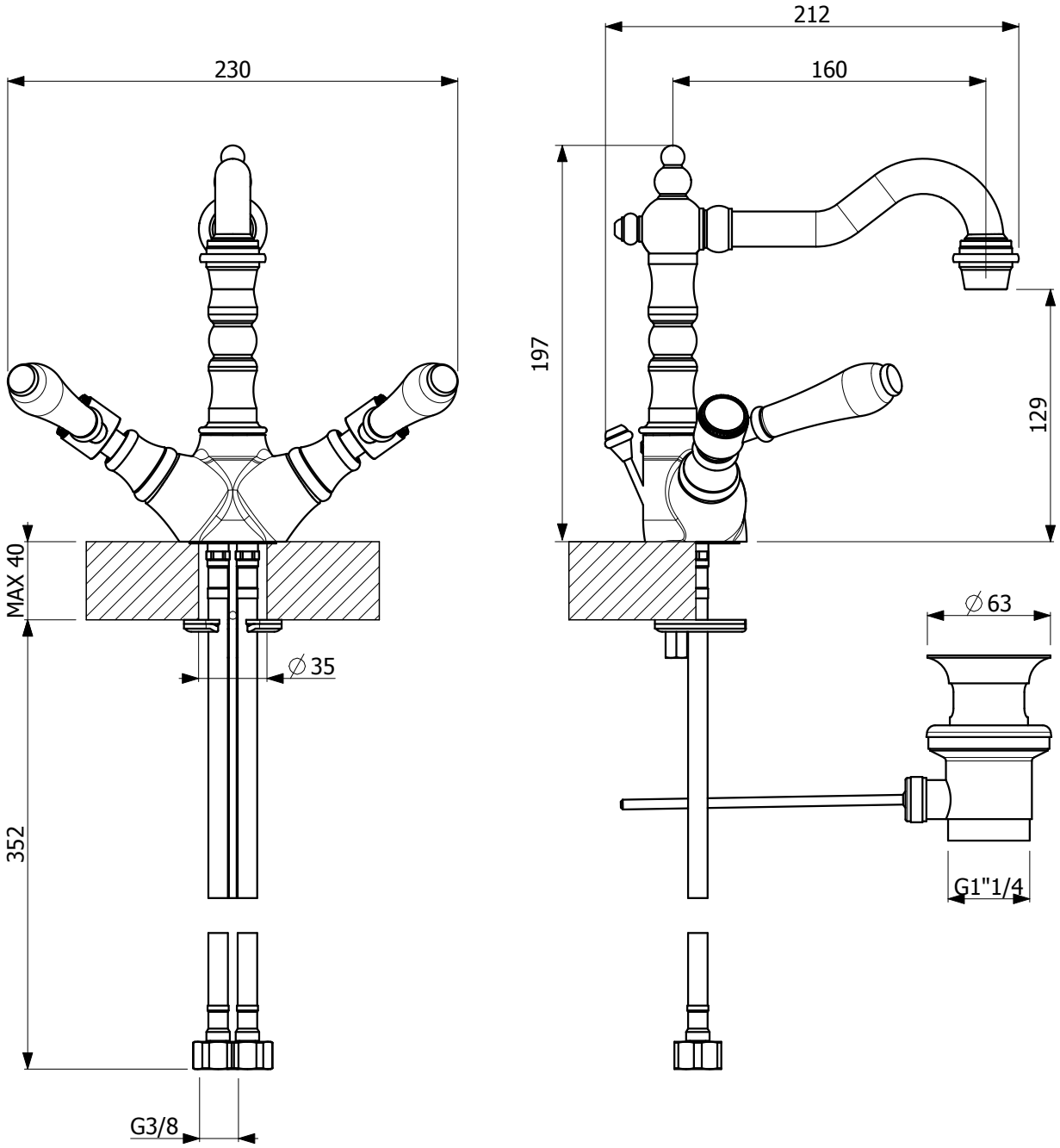

ARMANDO VICARIO	DESCRIZIONE Mix monoc. lavabo OLD FASHION		SERIE OLD FASH.
			DATA MODIFICA: 30/01/18
	CODICE 50 0095		
	Rev. Ver.: 01.3	DATA: 15/01/13	TOLL. ±5 mm

Armando Vicario & C. Srl
Via De Gasperi, 49 - 28024 Gozzano (NO) - Italy
Tel. +39 0322 93405, +39 0322 94386
Fax +39 0322 956451 www.vicarioarmando.com

Tutti i diritti sono riservati. Nessuna parte del disegno puo' essere riprodotta o resa pubblica, senza l'autorizzazione scritta della Vicario Armando & C. Srl - Gennaio 2013 copyright © Vicario Armando & C. Srl