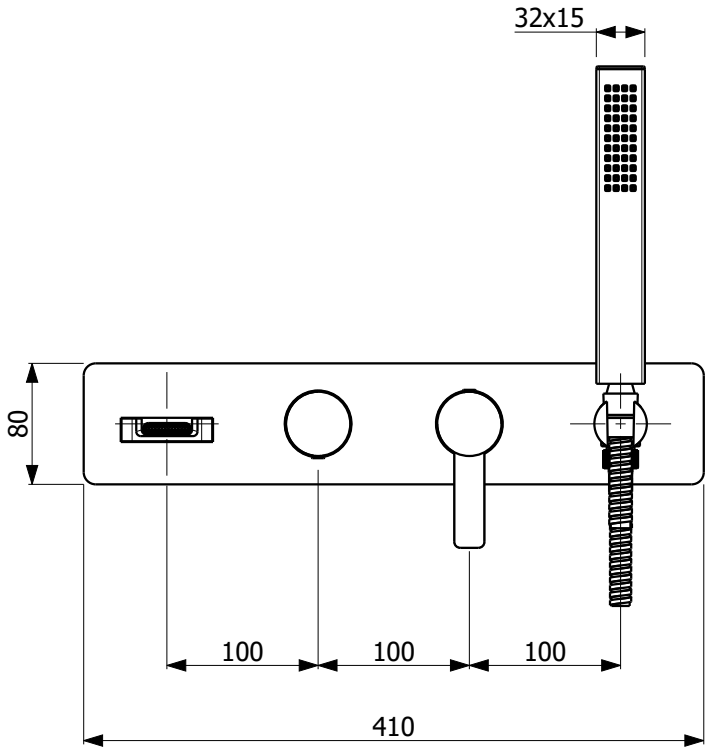


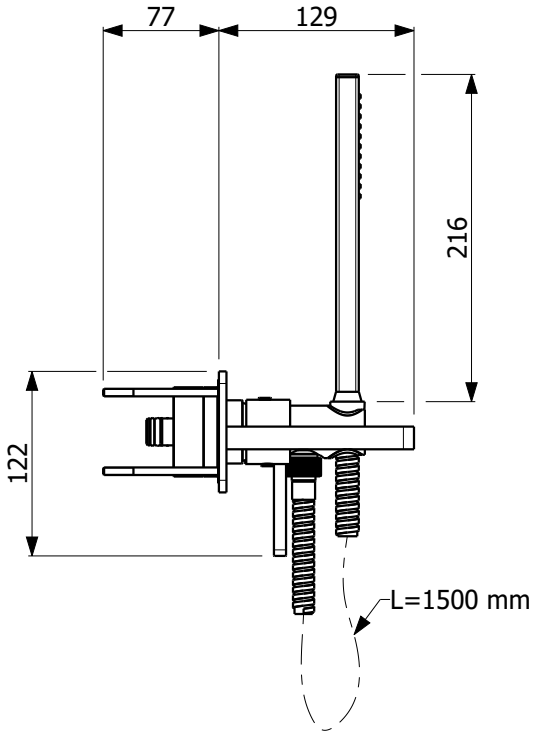


| | | | |
|---|---|---|---|
| ARMANDO VICARIO | DESCRIZIONE<br>Trim esterno vasca 2 vie new ACQUA | | SERIE<br>ACQUA |
| | | | DATA MODIFICA:<br>- |
| | CODICE 70 0276 | | |
| Armando Vicario & C. Srl<br>Via De Gasperi, 49 - 28024 Gozzano (NO) - Italy<br>Tel. +39 0322 93405, +39 0322 94386<br>Fax +39 0322 956451 www.vicarioarmando.com | Rev. Ver.: 00.1 | DATA: 27/05/21 | TOLL. ± 5 mm |

Tutti i diritti sono riservati. Nessuna parte del disegno puo' essere riprodotta o resa pubblica, senza l'autorizzazione scritta della Vicario Armando & C. Srl - Novembre 2012 copyright © Vicario Armando & C. Srl