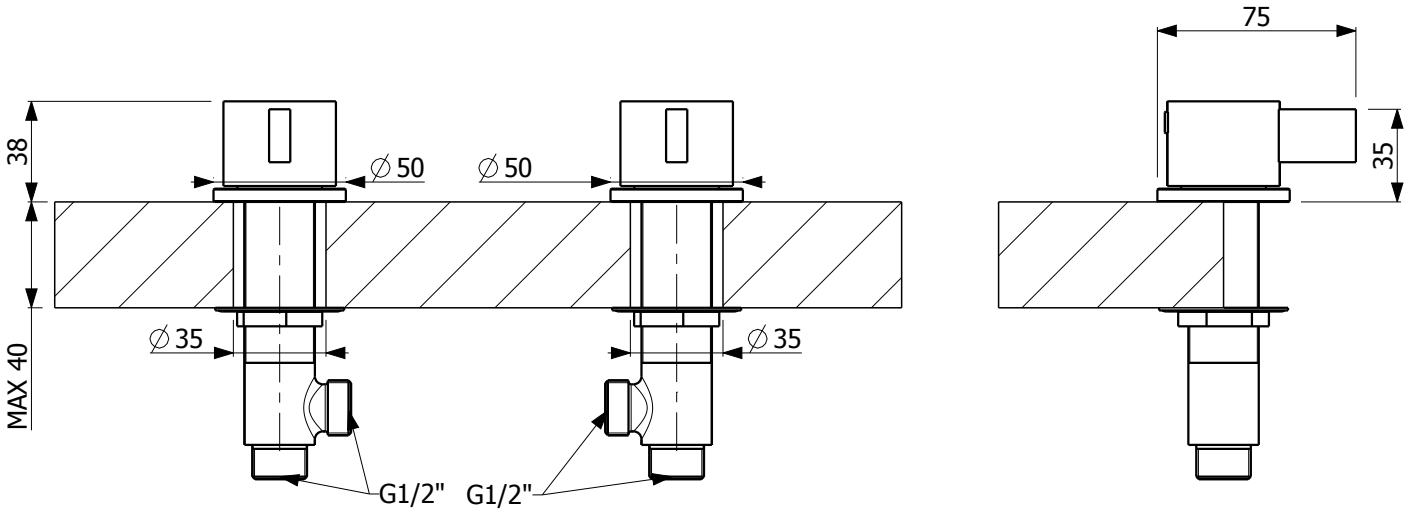

ARMANDO VICARIO

Armando Vicario & C. Srl
Via De Gasperi, 49 - 28024 Gozzano (NO) - Italy
Tel. +39 0322 93405, +39 0322 94386
Fax +39 0322 956451 www.vicarioarmando.com

DESCRIZIONE Trim comandi bordi vasca CASO		SERIE CASO DATA MODIFICA:
CODICE 70 0079		
Rev. Ver.: .0	DATA: 15/11/12	TOLL. ±5 mm

Tutti i diritti sono riservati. Nessuna parte del disegno puo' essere riprodotta o resa pubblica, senza l'autorizzazione scritta della Vicario Armando & C. Srl - Novembre 2012 copyright © Vicario Armando & C. Srl