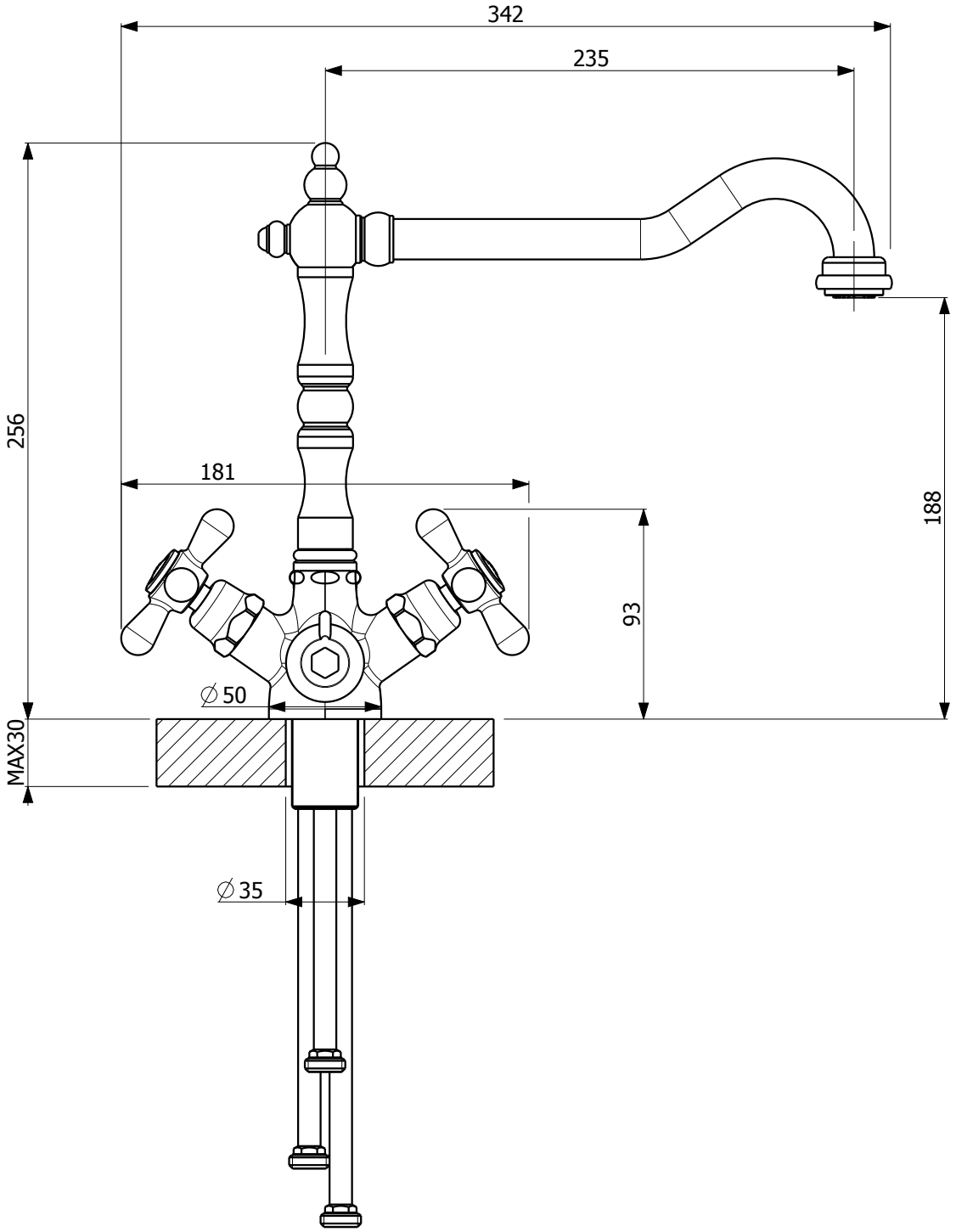

ARMANDO VICARIO	DESCRIZIONE Mix lavello monoforo 2000 3 vie OF		SERIE -
			DATA MODIFICA: 30/01/18
	CODICE 40 0157VIC0		
Armando Vicario & C. Srl Via De Gasperi, 49 - 28024 Gozzano (NO) - Italy Tel. +39 0322 93405, +39 0322 94386 Fax +39 0322 956451 www.vicarioarmando.com	Rev. Ver.: 00.3	DATA: 21/06/17	TOLL. ±5 mm

Tutti i diritti sono riservati. Nessuna parte del disegno puo' essere riprodotta o resa pubblica, senza l'autorizzazione scritta della Vicario Armando & C. Srl - Giugno 2017 copyright © Vicario Armando & C. Srl