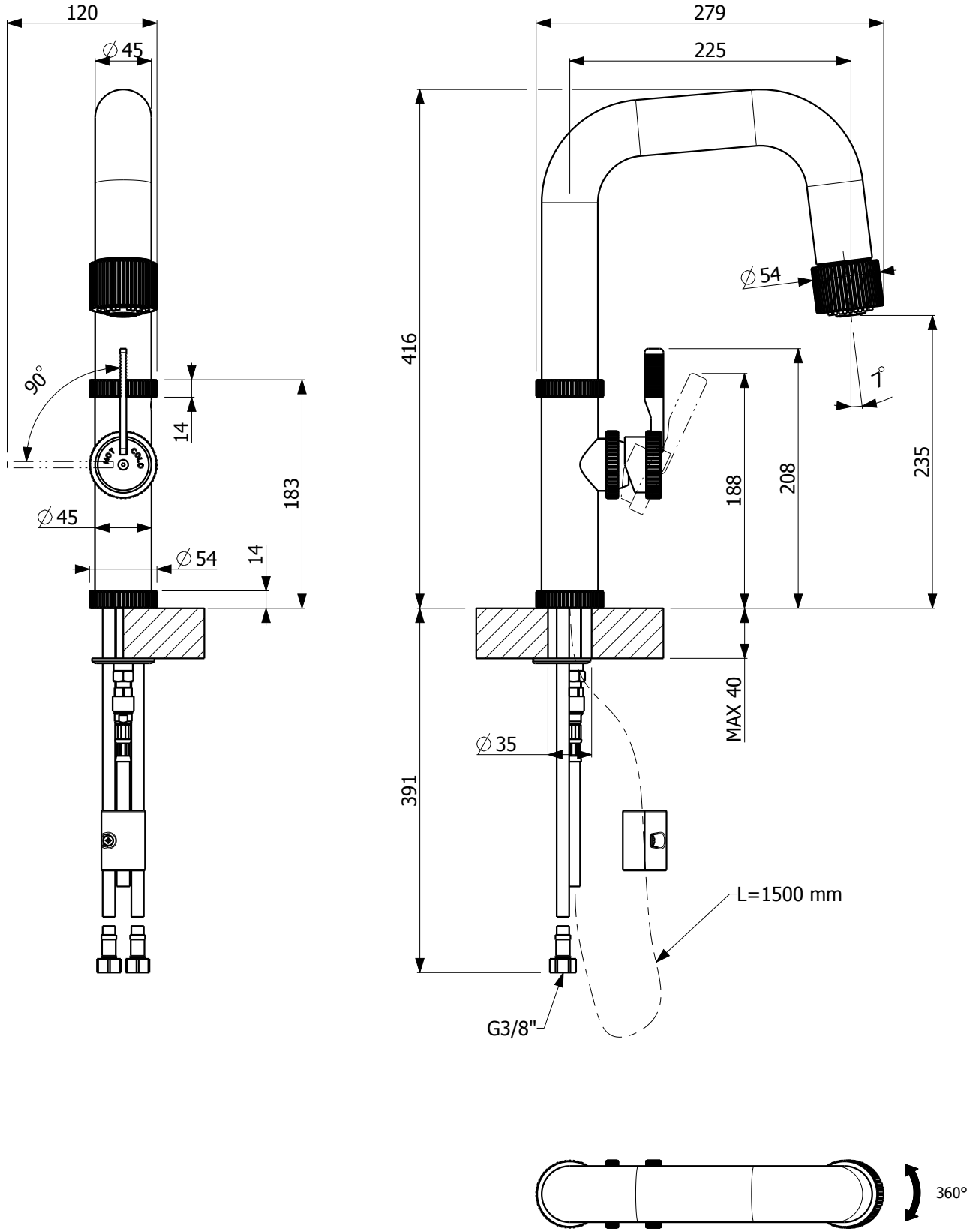

ARMANDO VICARIO Armando Vicario & C. Srl Via De Gasperi, 49 - 28024 Gozzano (NO) - Italy Tel. +39 0322 93405, +39 0322 94386 Fax +39 0322 956451 www.vicarioarmando.com	DESCRIZIONE Mix monoc. lavello RAW D		SERIE -
			DATA MODIFICA: 16/09/19
	CODICE 40 0686		
	Rev. Ver.: 00.11	DATA: 20/04/18	TOLL. ±5 mm

Tutti i diritti sono riservati. Nessuna parte del disegno puo' essere riprodotta o resa pubblica, senza l'autorizzazione scritta della Vicario Armando & C. Srl - Aprile 2018 copyright © Vicario Armando & C. Srl